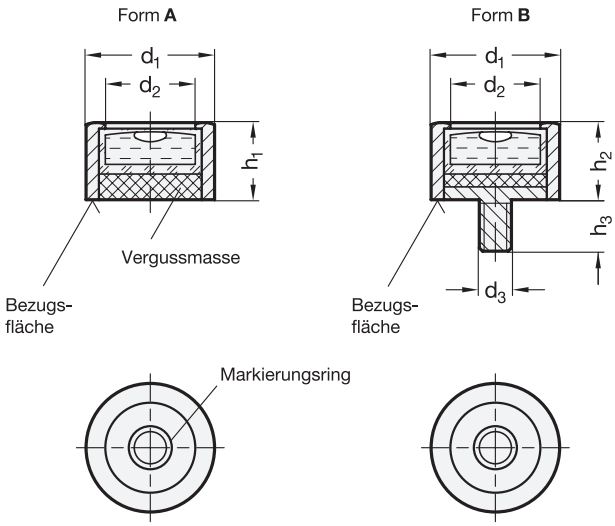

4 Empfindlichkeit

30 Winkelminuten, pro 2 mm Blasenweg

5 Form

A mit glatter Bezugsfläche
B mit Befestigungsgewinde

2

d_1	d_2	d_3	h_1	h_2	h_3
14	10	M 4	9,5	7,7	5
20	14	M 5	13	13	6
30	21	M 6	15	15	7,5

Ausführung

1 3

- Gehäuse
  Aluminium
  eloxiert, naturfarben — **ALN**
  eloxiert, schwarz — **ALS**
- Libelleneinsatz
  Glas-Kunststoffkörper
  Füllung
  farblos-transparent — **K**
- Vergussmasse
  mineralisch
- RoHS

Auf Anfrage

- Füllung, grün-transparent
- andere Empfindlichkeiten
- Messing- oder Edelstahl-Gehäuse

Hinweis

Dosenlibellen GN 2279 werden zur Überprüfung der horizontalen Lage von Vorrichtungen, Maschinen sowie Geräten und Instrumenten eingesetzt.

Die Form A wird dann verwendet, wenn die Libelle als Werkzeug z .B. an verschiedenen Messstellen eingesetzt wird.

Die Libellen sind zur Bezugs- bzw. Auflagefläche ausgerichtet, so dass sich die Blase innerhalb des Markierungsrings befindet, wenn die horizontale Lage der Auflagefläche erreicht ist.

siehe auch...
- *Allgemeine Hinweise zu Dosen- , Längs- und Kreuzlibellen → Seite 315*
- *Dosenlibellen GN 2280 (justierbar) → Seite 321*
- *Dosenlibellen GN 2277 (mit Befestigungsflansch) → Seite 316*
- *Dosenlibellen GN 2278 (zum Einlassen in Bohrungen) → Seite 319*
- *Kreuzlibellen GN 2276 (zum Anschrauben) → Seite 325*

Bestellbeispiel

1 2 3 4 5
GN 2279-ALS-20-K-30-A

1	Werkstoff / Oberfläche
2	d_1
3	Füllung
4	Empfindlichkeit
5	Form