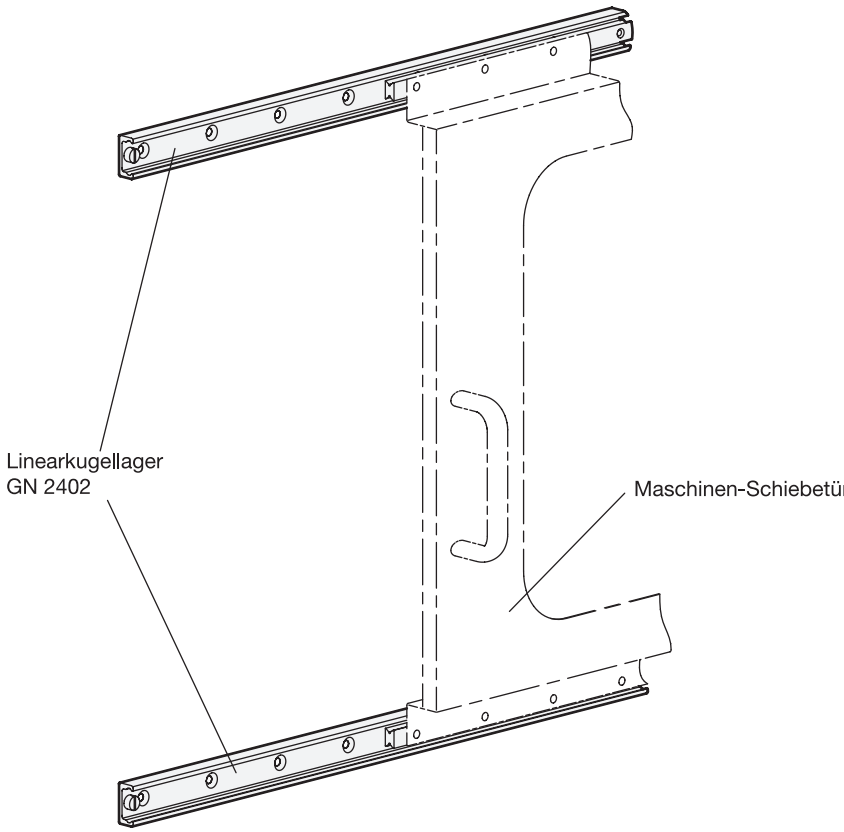
Linearkugellager
GN 2402
Maschinen-Schiebetür

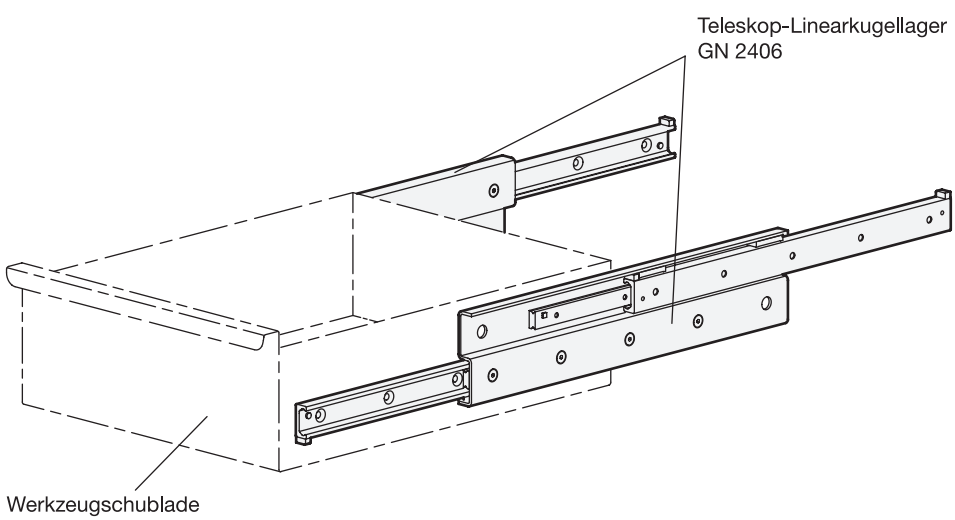
Teleskop-Linearkugellager
GN 2406
Werkzeugschublade