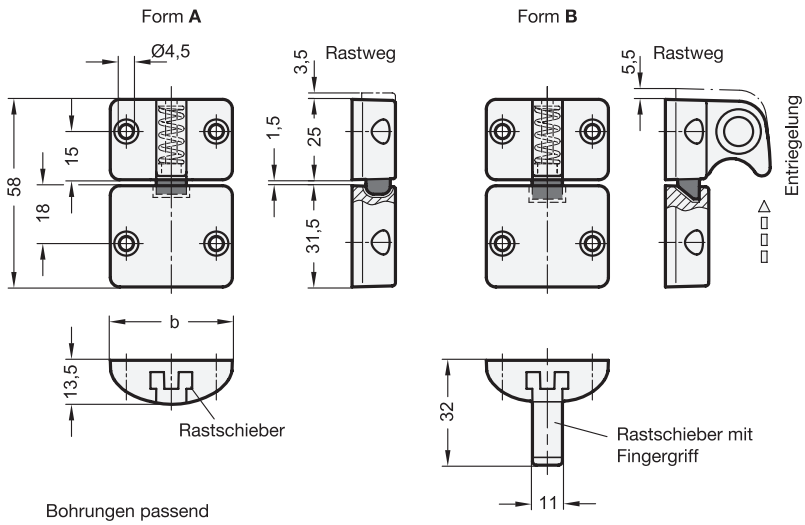

2 Form

A Schnappverschluss ohne Verriegelung, ohne Fingergriff

B Schnappverschluss mit Verriegelung, mit Fingergriff

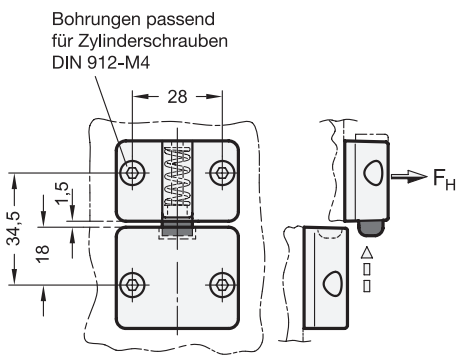

Montagehinweis / Bohrbild

Anwendungsbeispiele

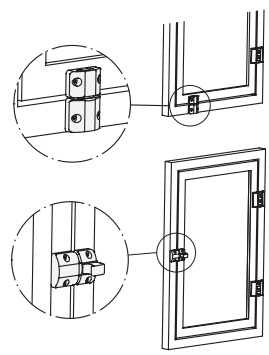

1

b	Haltekraft F_H in N (bei Form A mit Bohrungsabstand 34 mm)
38	100

Ausführung

3

- Kunststoff (Polyamid PA)
  - glasfaserverstärkt
  - temperaturbeständig bis 80 °C
  - schwarz, matt ● **SW**
  - grau, matt ○ **LG**
- Druckfeder Edelstahl
- *Kunststoff-Eigenschaften → Seite 2158*
- RoHS

Hinweis

Türschnäpper GN 449 ermöglichen auf einfache Weise die Zuhaltung von Schwenktüren.

Durch den Rastschieber erfolgt bei der Form A die Zuhaltung kraftschlüssig, bei der Form B formschlüssig. Zum Öffnen muss bei der Form B die Entriegelung über den Fingergriff erfolgen.

siehe auch...
- *Kugelschnäpper GN 450 → Seite 1262*

Bestellbeispiel		
GN 449-38-A-SW (1 2 3)	1	b
	2	Form
	3	Farbe