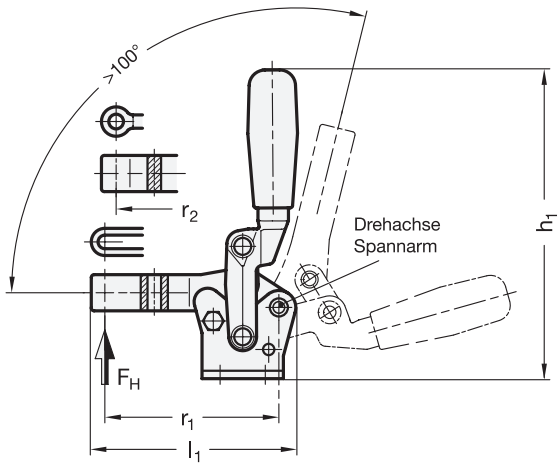

2 Form

A Spannarm mit Langloch (nur Größe 220 und 440)
E Spannarm mit Buchse

1

Größe	F_H in N Haltekraft	a	b_1	b_2	b_3	d_1	d_2	d_3	h_1	h_2	h_3
220	2200	32	36	48	6	M 6	6,5	6,5	136,5	30	16
440	4400	34	54	65	10	M 10	8,5	10,5	215	50	24
850*	8500	-	75	75	-	M 12	10,5	12,5	280	67	30
1540*	15400	-	90	100	-	M 16	12,5	16,5	330	76,5	35

Größe	h_4 ≈	l_1 Form A	l_1 Form E	l_2	l_3	m_1	m_2	m_3	r_1	r_2	s_1	s_2
220	27	91	86	51	46	20	32	8	77	72	3,5	6
440	45	129,5	129,5	66	66	30	45	12	107	107	5	10
850*	-	-	161	-	72	55	55	10	-	133	6	12
1540*	-	-	203	-	92,5	65	65	12,5	-	167	8	16

* Diese Größe ist mit einem runden Griff am Spannhebel versehen und nur in Form E lieferbar.

Ausführung

- Spannarm Stahl
  - Feinguss
  - brüniert
- Spannhebel Stahl
  - geschmiedet
  - brüniert
- Stahlblech-Teile Einsatzstahl brüniert
- Lagerbolzen / -buchse Stahl gehärtet und geschliffen
- alle beweglichen Teile mit Spezialfett geschmiert
- solide geformter Kunststoffgriff rot, ölbeständig
- RoHS

Zubehör

- Andrückschrauben → *Seite 810 ff.*

Hinweis

Schnellspanner „Longlife“ GN 910 stellen eine Weiterentwicklung der Norm GN 810 dar. Anstelle der Ausführung in Stahlblech sind Spann- und Hebelarm aus Feinguss bzw. im Gesenk geschmiedet. Die übrigen Stahlblechteile wurden verstärkt und Lagerbolzen sowie Lagerbuchsen sind gehärtet und geschliffen.

Aus diesem Grunde eignen sich diese Spanner für Anwendungen, bei denen große Kräfte auftreten, vor allem aber eine lange Lebensdauer erforderlich ist.

Umfangreiche Tests ergaben, dass eine einwandfreie Funktion (unter Last) auch nach einer Million Spannzyklen gewährleistet ist.

Flankenscheiben gehören zum Lieferumfang.

siehe auch...
- *Allgemeine Hinweise zu Schnellspannern → Seite 698*
- *Schnellspanner GN 810 → Seite 700*

Bestellbeispiel		
GN 910-220-A (1 = Größe, 2 = Form)	1	Größe
	2	Form

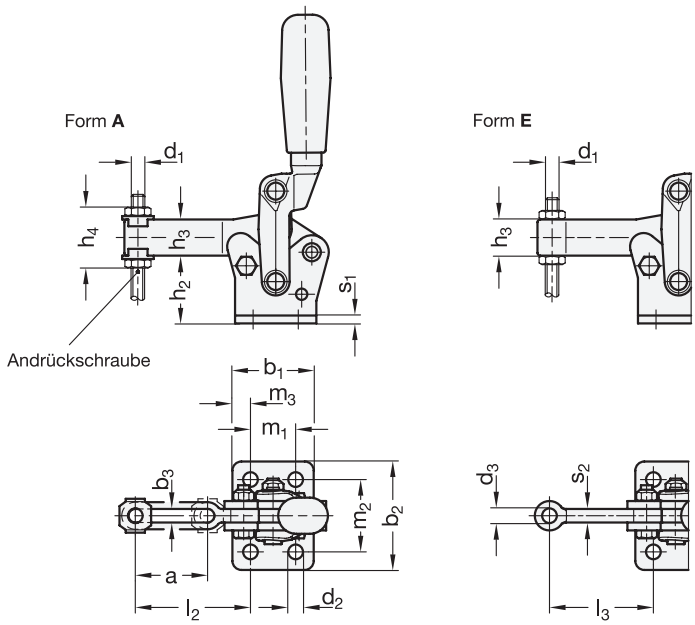
Form A
Form E
d1
h4
h3
h2
s1
Andrückschraube
b1
m3
m1
b3
m2
b2
a
l2
d2
d3
s2
l3