Verriegelungen

Edelstahl, Betätigung mit Bedienelement

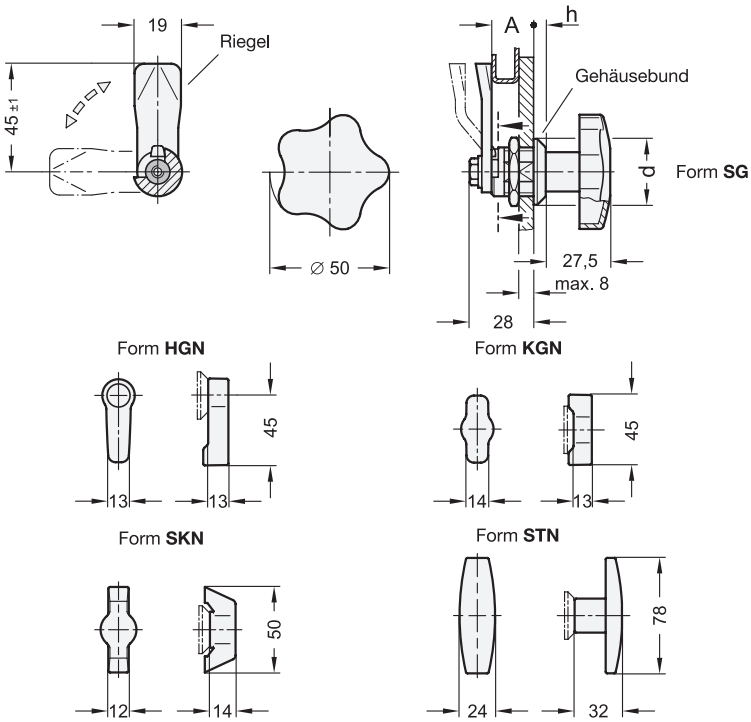

ROST FREI * ROST FREI **

1 Form

SG	mit Sterngriff
KGN	mit Knebel
HGN	mit Hebel
SKN	mit Knebel
STN	mit T-Griff

2

Riegelabstand **A**														**d**		**h**	
														Form SG / HGN / KGN	Form SKN / STN	Form SG / HGN / KGN	Form SKN / STN
6	10	14	18	20	22	24	26	28	30	34	38	40	50	28	32	4	6

Ausführung

3

Verschlussgehäuse
Edelstahl **NI**
- 1.4305 bei Form SG / KGN / HGN
- 1.4401 bei Form SKN / STN

Riegel
Edelstahl 1.4301

Bedienelement
- Edelstahl 1.4301 bei Form SG
  Blech gezogen / Nabe verschweißt
- Edelstahl 1.4308 bei Form KGN / HGN
- Edelstahl 1.4401 bei Form SKN / STN

Sonstige Teile
Edelstahl 1.4301

Schutzart IP 65

RoHS

Zubehör	Seite
GN 120.4 Elektromech. Verschlusssysteme	1261
GN 123 Blechlocher	1260
GN 120.2 Auflauframpen	ganternorm.com
GN 120.3 Innengriffe	ganternorm.com

Verriegelungen GN 115 verriegeln durch eine auf 90° begrenzte Drehung der Betätigung, welche den Riegel in die Schließposition hinter den Rahmen bewegt. Die Anlaufschrägen am Riegel erleichtern diesen Vorgang. Aufgrund der verwendeten Edelstahl-Werkstoffe sind die Verriegelungen für den Einsatz in korrosiven Umgebungsbedingungen optimal geeignet.
Durch verschieden gekröpfte Riegel lässt sich ein Riegelabstand A von 6 bis 50 mm abdecken.
Die Verriegelungen GN 115 werden mit lose beigelegtem Riegel geliefert.

Hinweise	Seite
GN 115 Verriegelungen (Gehäuse Zink-Druckguss, Betätigung mit Bedienelementen)	1186
GN 115 Verriegelungen (Edelstahl Güteklasse 4, Betätigung mit Bedienelementen)	1194
GN 115 Verriegelungen (Edelstahl, abschließbar)	1197

Technische Informationen	
Konstruktions- und Montagehinweise	1187
Bauartenübersicht Verriegelungen	1180
Erläuterungen zu Schutzart IP	2396
Kunststoff-Eigenschaften	2414
Edelstahl-Eigenschaften	2422

Bestellbeispiel

1 2 3

GN 115-SG-18-NI

1	**Form**
2	**Riegelabstand A**
3	**Werkstoff**