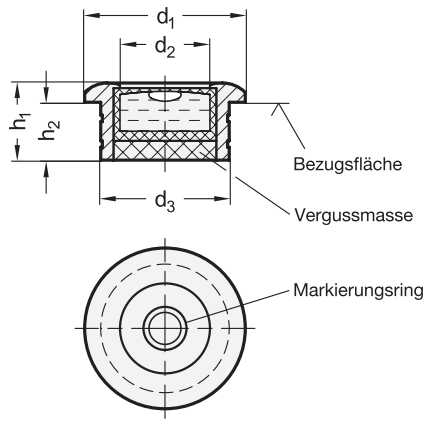

4 Empfindlichkeit

30 Winkelminuten, pro 2 mm Blasenweg

2

d_1	d_2	d_3 –0,2	h_1	h_2
20	12	18	10	8
25	14	20	12	9
30	20	28	13	10

Ausführung

1 3

- Gehäuse
  Aluminium
  eloxiert, naturfarben — **ALN**
  eloxiert, schwarz — **ALS**
- Libelleneinsatz
  Glas-Kunststoffkörper
  Füllung
  farblos-transparent — **K**
- Vergussmasse
  mineralisch
- RoHS

Auf Anfrage

- Füllung, grün-transparent
- andere Empfindlichkeiten
- Messing- oder Edelstahl-Gehäuse

Hinweis

Dosenlibellen GN 2278 werden zur Überprüfung der horizontalen Lage von Vorrichtungen, Maschinen sowie Geräten und Instrumenten eingesetzt.

Das Gehäuse ist an seinem unteren Durchmesser d_3 mit Rillen versehen. Eine Fixierung z. B. durch Kleben wird dadurch erleichtert.

Die Libellen sind zur Bezugs- bzw. Auflagefläche ausgerichtet, so dass sich die Blase innerhalb des Markierungsrings befindet, wenn die horizontale Lage der Auflagefläche erreicht ist.

siehe auch...
- *Allgemeine Hinweise zu Dosen- , Längs- und Kreuzlibellen → Seite 315*
- *Libelleneinsätze GN 2281 (zum Einbau in Platten und Gehäuse) → Seite 322*
- *Dosenlibellen GN 2279 (zum Aufsetzen) → Seite 320*
- *Dosenlibellen GN 2280 (justierbar) → Seite 321*
- *Längslibellen GN 2282 (zum Anschrauben) → Seite 323*

Bestellbeispiel		
GN 2278-ALS-25-K-30 (1 2 3 4)	1	**Werkstoff / Oberfläche**
	2	**d_1**
	3	**Füllung**
	4	**Empfindlichkeit**