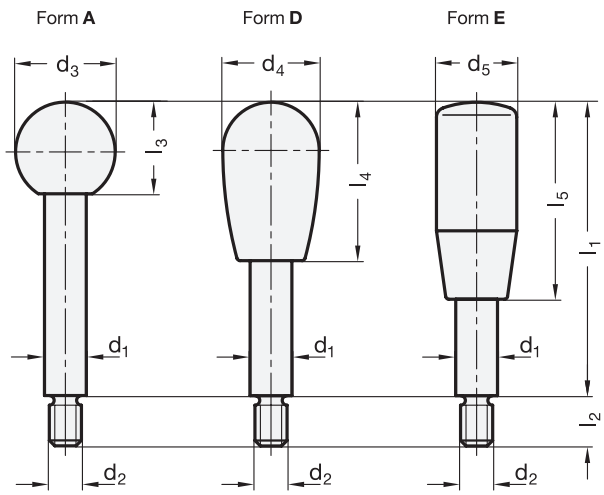

3 Form

- **A** Kugelknopf DIN 319
- **D** Schaltknopf GN 719
- **E** Zylinderknopf GN 519

1 d_1	2 l_1			d_2	d_3	d_4	d_5	l_2	l_3	l_4	l_5
8	63	80	100	M 6	20	20	18	9	18	31	40
10	80	100	125	M 8	25	26	21	11	22,5	42	50
12	100	125	160	M 10	32	33	23	14	29	55	65
14	125	160	200	M 12	35	33	26	16	32,5	55	80
16	160	200	250	M 14	40	38	28	18	37	68	90

Ausführung

4

- Schäfte
  - Stahl **ZB**
    verzinkt, blau passiviert
  - Edelstahl 1.4305 **NI**
    matt gestrahlt
- Knöpfe
  Kunststoff
  Duroplast (PF)
  - schwarz, glänzend
  - aufgeschraubt
- *Kugelknöpfe DIN 319 → Seite 56*
- *Schaltknöpfe GN 719 → Seite 60*
- *Zylinderknöpfe GN 519 → Seite 68*
- *Kunststoff-Eigenschaften → Seite 2158*
- *Edelstahl-Eigenschaften → Seite 2166*
- RoHS

Hinweis

Griffstangen GN 310 lassen sich sehr universell zum Bewegen und Bedienen einsetzen. Das Betätigen von Hydraulikventilen und Schaltnaben eines Spiralexzenters sind Beispiele für die Verwendung dieser Normelemente.

Bestellbeispiel (Stahl)

1 2 3 4
GN 310-10-125-E-ZB

1	d_1
2	l_1
3	Form
4	Oberfläche

Bestellbeispiel (Edelstahl)

1 2 3 4
GN 310-12-100-A-NI

1	d_1
2	l_1
3	Form
4	Werkstoff