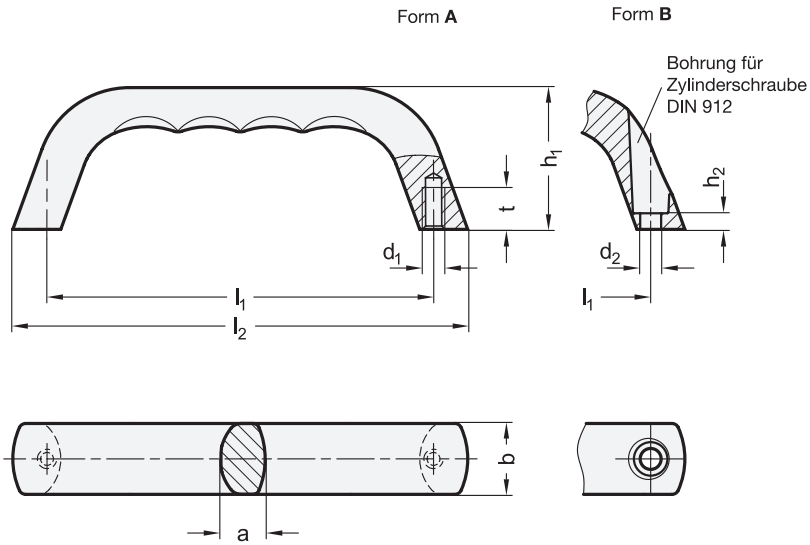

2 Form

A Montage von der Rückseite (Gewinde-Sackloch)

B Montage von der Bedienungsseite

1

l_1 ±0,25	a	b	d_1 Form A	d_2 Form B	h_1	h_2	l_2	t
120	14	22	M 6	6,5	44	5	141,2	13
140	18	28	M 8	8,5	55	6	166,5	17

Ausführung

3

- **GN 328**
  Aluminium-Druckguss
  - kunststoffbeschichtet
    schwarz, RAL 9005, strukturmatt ● **SW**
    silber, RAL 9006, strukturmatt ● **SR**
  - blank, gleitgeschliffen ○ **BL**
- **GN 328.5**
  Edelstahl-Feinguss
  - nichtrostend, 1.4408
  - matt gestrahlt **GS**
- *Angaben zur Belastbarkeit → Seite 2106*
- *Edelstahl-Eigenschaften → Seite 2166*
- RoHS

Auf Anfrage

- andere Oberflächen

Hinweis

Bügelgriffe GN 328 / GN 328.5 zeichnen sich durch Stabilität und ergonomische Formgebung aus. Die Fingermulden an der Griffunterseite vermitteln ein besonders angenehmes Griffgefühl.

Speziell in Kombination mit den größeren Maschinengriffen GN 428 werden sie den Anforderungen an modernes Industriedesign gerecht.

siehe auch...
- *Bügelgriffe GN 565 → Seite 106*

Bestellbeispiel (Aluminium)		
GN 328-120-A-SW (1 2 3)	1	l_1
	2	Form
	3	Oberfläche

Bestellbeispiel (Edelstahl)		
GN 328.5-120-A-GS (1 2 3)	1	l_1
	2	Form
	3	Oberfläche