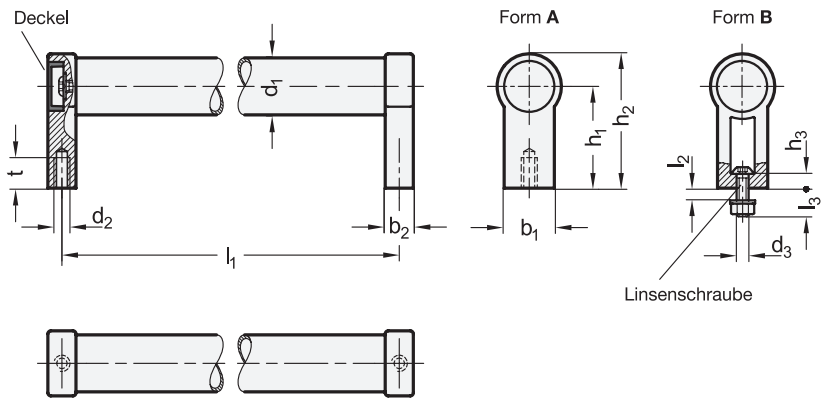

3 Form

A Montage von der Rückseite (Gewinde-Sackloch)

B Montage von der Bedienungsseite

1 d_1	2 l_1 ±0,25							d_2	d_3	b_1	b_2	h_1	h_2	h_3	l_2 max.	l_3	t min.
20	180	200	250	300	350	400	-	M 6	-	24	12	42	54	-	-	-	12
28	200	250	300	350	400	500	600	M 8	M 6	25	14	50	66	7	6	13	15
30	200	300	350	400	500	600	1000	M 8	-	27	17	51	68	-	-	-	15

Ausführung

4

- Griffrohr
  Aluminium (Wandstärke 1,5)
- Grifffüße
  Zink-Druckguss
- Rohr ● SW
  kunststoffbeschichtet
  schwarz, RAL 9005, strukturmatt
  Grifffüße kunststoffbeschichtet
  schwarz, RAL 9005, strukturmatt
- Rohr ◐ EL
  eloxiert, naturfarben
  Grifffüße kunststoffbeschichtet
  schwarz, RAL 9005, strukturmatt
- Rohr ◐ ES
  eloxiert, naturfarben
  Grifffüße kunststoffbeschichtet
  silber, RAL 9006, strukturmatt
- Deckel
  Kunststoff, hellgrau
- Form B
  - Linsenschrauben ISO 7380-M6-25
  - Sechskantmuttern ISO 4032-M6
  - Unterlegscheiben DIN 125
  Stahl, verzinkt, blau passiviert
- *Angaben zur Belastbarkeit → Seite 2106*
- RoHS

Zubehör

- Abstützung GN 333.9 → *Seite 183*

Hinweis

Bei Rohrgriffen GN 333.1 kann das Griffrohr ohne weitere Bearbeitung an die Grifffüße angeschraubt werden. Deshalb lassen sich **Sonderlängen** einfach realisieren.

Bei großen Grifflängen bzw. Belastungen können weitere Abstützungen hinzugefügt werden. Einzelne Abstützungen für Rohrgriffe Ø 28 (Form A) sind unter der Norm GN 333.9 → *Seite 179* lieferbar.

Bei Form B gehören Linsenschrauben, Sechskantmuttern und Unterlegscheiben zum Lieferumfang.

siehe auch...

- *Produktfamilie Normelemente für Profilsysteme → Seite 18*
- *Rohrgriffe GN 333 (abgewinkelt) → Seite 186*
- *Edelstahl-Rohrgriffe GN 333.7 → Seite 181*
- *Rohrgriffe GN 331 (mit elektrischer Schaltfunktion) → Seite 184*
- *Montagesets für Profilsysteme 30 / 40 GN 965 → Seite 2086*
- *Montagesets für Profilsysteme 30 / 40 / 45 GN 968 → Seite 2096*

Bestellbeispiel

1 2 3 4
GN 333.1-28-400-B-SW

1	d_1
2	Länge l
3	Form
4	Oberfläche