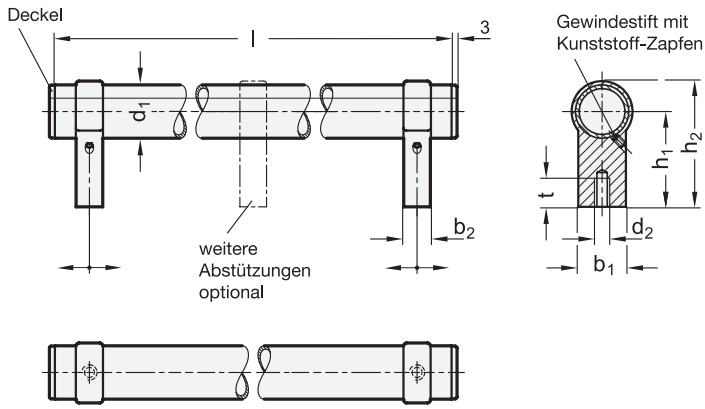

3 Form

A Montage von der Rückseite (Gewinde-Sackloch)

1 d_1	2 Länge **l** ±0,25					d_2	b_1	b_2	h_1	h_2	t min.
28	242	292	392	492	592	M 8	25	14	50	66	15

Ausführung

4

- Griffrohr
  Aluminium (Wandstärke 1,5)
- Grifffüße (Abstützungen)
  Zink-Druckguss
  kunststoffbeschichtet
- Rohr / Grifffüße — SW
  kunststoffbeschichtet
  schwarz, RAL 9005, strukturmatt
  Deckel
  Kunststoff, schwarz, matt
- Rohr — ELS
  eloxiert, naturfarben
  Grifffüße
  schwarz RAL 9005, strukturmatt
  Deckel
  Kunststoff, schwarz, matt
- Rohr — ELG
  eloxiert, naturfarben
  Grifffüße
  silber, RAL 9006, strukturmatt
  Deckel
  Kunststoff, hellgrau, matt
- *Angaben zur Belastbarkeit → Seite 2106*
- RoHS

Zubehör

- Abstützungen GN 333.9 → *Seite 183*

Auf Anfrage

- Sonderlängen

Hinweis

Bei Rohrgriffen GN 333.3 lässt sich der Abstand der Befestigungsbohrungen einstellen.

Bei großen Grifflängen bzw. Belastungen können weitere Abstützungen hinzugefügt werden. Einzelne Abstützungen für Rohrgriffe sind unter der Norm GN 333.9 lieferbar.

Rohrgriffe GN 333.3 werden unmontiert geliefert.

siehe auch...

- *Griffrohre GN 930 → Seite 209*

Bestellbeispiel

1 2 3 4
GN 333.3-28-592-A-ELG

1	d_1
2	Länge l
3	Form
4	Oberfläche