Ovalrohrgriffe

Rohr Aluminium, Füße Zink-Druckguss, mit geneigtem Griffprofil

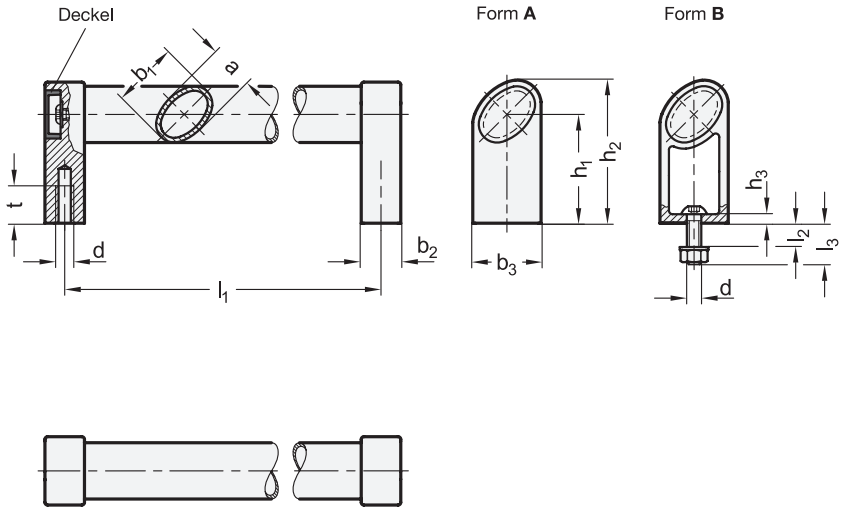

3 Form

A Montage von der Rückseite (Gewinde-Sackloch)

B Montage von der Bedienseite

1 b_1	2 l_1 ±0,5								a	b_2	b_3	d	h_1	h_2	h_3	l_2 max.	l_3	t min.
36	200	250	300	350	400	500	600	800	24	22	38	M 8	60,5	79,5	5	16,5	25	15

Ausführung

4

Griffrohr
Aluminium
- kunststoffbeschichtet schwarz, RAL 9005, strukturmatt Grifffüße schwarz ● **SW**
- eloxiert, naturfarben Grifffüße schwarz ● **EL**
- eloxiert, naturfarben Grifffüße silber ● **ES**

Grifffüße
Zink-Druckguss
kunststoffbeschichtet, strukturmatt
- schwarz, RAL 9005 bei SW / EL
- silber, RAL 9006 bei ES

Deckel
Kunststoff, hellgrau

Befestigungsset bei Form B
Edelstahl A2
- Linsenschrauben ISO 7380-M8-30
- Sechskantmuttern ISO 4032
- Unterlegscheiben DIN 125

RoHS

Ovalrohrgriffe GN 335 zeichnen sich durch das um 45° geneigte Griffprofil aus. Mit dieser Anordnung ergibt sich bei verschiedenen Anwendungen, z. B. Schiebetüren, ein angenehmes, ergonomisches Greifen.
Bei der Form B gehören Linsenschrauben, Sechskantmuttern und Unterlegscheiben zum Lieferumfang.
Das Griffrohr kann ohne weitere Bearbeitung an die Grifffüße angeschraubt werden. Dadurch können Sonderlängen schon bei vergleichsweise geringen Stückzahlen geliefert werden.

Hinweise	Seite
GN 334 Ovalrohrgriffe (Montage von der Rückseite)	QVX
GN 334.1 Ovalrohrgriffe (Montage von der Bedienseite)	QVX

Technische Informationen	
Angaben zur Belastbarkeit	QVX

Bestellbeispiel

1 2 3 4
GN 335-36-500-A-SW

1	b_1
2	l_1
3	Form
4	Oberfläche