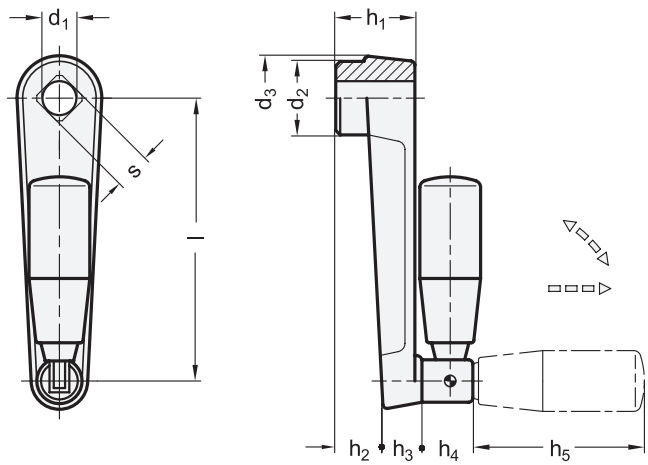

1 Länge **l**	2 **d_1** H7 Bohrung	2 **s** H11 Vierkant	**d_2**	**d_3**	**h_1**	**h_2**	**h_3**	**h_4**	**h_5** ≈	**Ø** Umleggriff GN 598.3
100	B 12	V 12	27	30	28	17	13	19,5	67,5	23
125	B 14	V 14	32	35	34	22	14	19,5	67,5	23
160	B 17	V 17	35	39	38	26	16	19,5	82,5	26

Ausführung

- Kurbelkörper
  Aluminium
  - kunststoffbeschichtet
    schwarz, strukturmatt
  - Planseite der Nabe bearbeitet
- Umleggriffe GN 598.3
  - Kunststoff, Duroplast
    schwarz, glänzend
  - Umlegmechanik
    Stahl, brüniert
- *Querbohrungen GN 110 → Seite 2080*
- *Vierkant DIN 79 → Seite 2082*
- *ISO-Passungen → Seite 2151*
- RoHS

Auf Anfrage

- mit Umleggriff GN 598.5 → *Seite 54*
  (Umlegmechanik Edelstahl)

Hinweis

Bei Umleggriff-Handkurbeln GN 471.3 ist der Griff in der Bedienstellung in einer konischen Bohrung arretiert.

Zum Umlegen muss er zunächst in Achsrichtung aus dem Konus gezogen werden.

Durch eine Druckfeder wird der Griff in beiden Stellungen gehalten. Beim Ausklappen rastet er selbsttätig wieder ein.

siehe auch...
Umleggriff-Handkurbeln GN 570.3 (Kunststoff, mit Sackloch) → Seite 302

Bestellbeispiel		
GN 471.3-125-V14 (1 = 125, 2 = V14)	1	**Länge l**
	2	**s (d_1)**