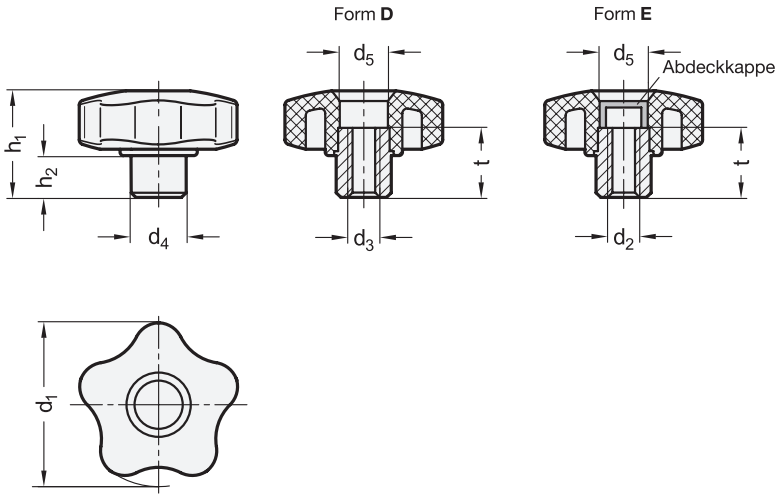

3 Form

E mit Abdeckkappe (Gewinde-Sackloch)
D ohne Abdeckkappe (Gewinde-Durchloch)

1 d_1	2 d_2 Form E		2 d_3 Form D		d_4	d_5	h_1	h_2	t
32	M 5	M 6	M 5	M 6	12	10	22,5	8,5	16,5
40	M 6	M 8	M 6	M 8	14	12	27	10	20
50	M 8	M 10	M 8	M 10	18	15	30	10	20
63	M 10	M 12	M 10	M 12	20	19	35,5	14	29
74	M 12	M 16	M 12	M 16	25	17	39,5	15	29

Ausführung

4

- Kunststoff
  Thermoplast (Polyamid PA)
  - glasfaserverstärkt
  - temperaturbeständig bis 130 °C
  - schwarz, matt
- Buchse
  Stahl, verzinkt
- Farbe der Abdeckkappe (matt):

schwarz, RAL 9005	DSW
orange, RAL 2004	DOR
grau, RAL 7035	DGR
gelb, RAL 1021	DGB
blau, RAL 5024	DBL
rot, RAL 3000	DRT
grün, RAL 6017	DGN

- *Kunststoff-Eigenschaften → Seite QVX*
- RoHS

Hinweis

Sterngriffe GN 5337.1 mit vorstehender Buchse weisen folgende Vorteile auf:

Die Auflagefläche steht genau senkrecht zur Bohrung und ist mit vollem Durchmesser aus Stahl. Die herausragende Stahlbuchse erlaubt eine einwandfreie Querstiftverbindung.

siehe auch...

- *Sterngriffe GN 5337.2 (Buchse Messing / Stahl) → Seite QVX*
- *Sterngriffe GN 5337.7 (Buchse Edelstahl) → Seite QVX*
- *Sterngriffe GN 5337.6 (Softline) → Seite QVX*

Bestellbeispiel (ohne Abdeckkappe)

1 2 3
GN 5337.1-40-M8-D

1	d_1
2	d_3
3	Form

Bestellbeispiel (mit Abdeckkappe)

1 2 3 4
GN 5337.1-32-M5-E-DSW

1	d_1
2	d_2
3	Form
4	Farbe