Edelstahl-Rohrgriffe

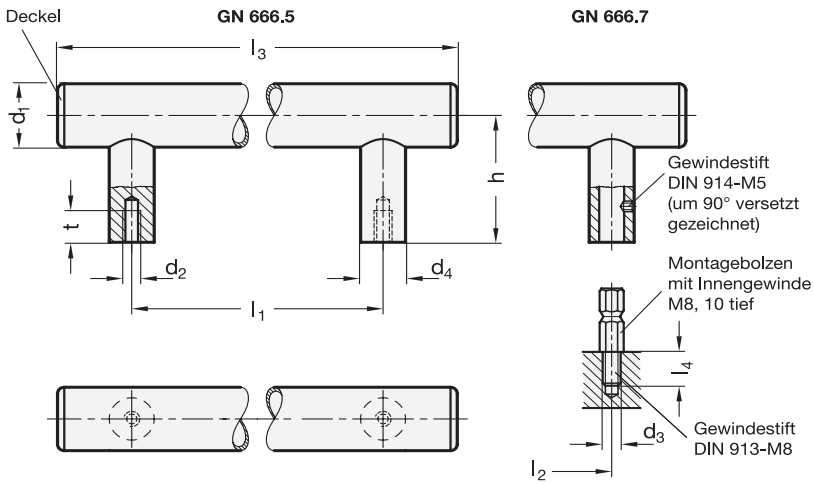

Rostfrei

4 Form

K mit Kunststoff-Deckel
E mit Edelstahl-Deckel

1	2		2	3						
d_1	**d_2** GN 666.5		**d_3** GN 666.7	**l_1** ±0,5	**l_2** ±0,3 Gewindebohrung für Montagebolzen bei GN 666.7	**d_4**	**h**	**l_3**	**l_4**	**t** min.
30	M 6	M 8	M 8	200	200	20	60	265	15	15
30	M 6	M 8	M 8	250	250	20	60	315	15	15
30	M 6	M 8	M 8	300	300	20	60	365	15	15
30	M 6	M 8	M 8	400	400	20	60	465	15	15
30	M 6	M 8	M 8	500	500	20	60	565	15	15
30	M 6	M 8	M 8	600	600	20	60	665	15	15

Ausführung

- Griffrohr Ø 30 x 1,5
  Edelstahl
  - nichtrostend, 1.4301
  - matt glänzend, geschliffen
- Grifffüße
  Edelstahl
  - nichtrostend, 1.4301
  - matt glänzend, geschliffen
- Montagebolzen (GN 666.7)
  mit Gewindestift DIN 913-M8
  Edelstahl, nichtrostend, 1.4301
- Gewindestift DIN 914-M5
  Edelstahl, nichtrostend, 1.4301
- Deckel
  - Form K
    Kunststoff (Polyamid PA), schwarz matt
  - Form E
    Edelstahl, nichtrostend, 1.4301
- *Angaben zur Belastbarkeit → Seite 2106*
- *Edelstahl-Eigenschaften → Seite 2166*
- RoHS

Auf Anfrage

- Sonderlängen

Hinweis

Zur Montage der Edelstahl-Rohrgriffe GN 666.7 (Montage von der Bedienungsseite) wird der Montagebolzen mit dem Gewindestift DIN 913-M8x25 (gehört zum Lieferumfang) maschinenseitig angeschraubt, dann der Griff aufgesteckt und seitlich mit dem Gewindestift DIN 914-M5 gesichert.

Edelstahl-Rohrgriffe GN 666.5 und GN 666.7 sind in der Form E komplett aus nichtrostendem Edelstahl in A2-Qualität gefertigt.

siehe auch...

- *Edelstahl-Bügelgriffe GN 426.5 → Seite 155*
- *Edelstahl-Rohrgriffe GN 333.7 → Seite 181*

Bestellbeispiel (Montage Rückseite)

1 2 3 4
GN 666.5-30-M6-600-E

1	d_1
2	d_2
3	l_1
4	Form

Bestellbeispiel (Montage Bedienungsseite)

1 2 3 4
GN 666.7-30-M8-400-K

1	d_1
2	d_3
3	l_1
4	Form

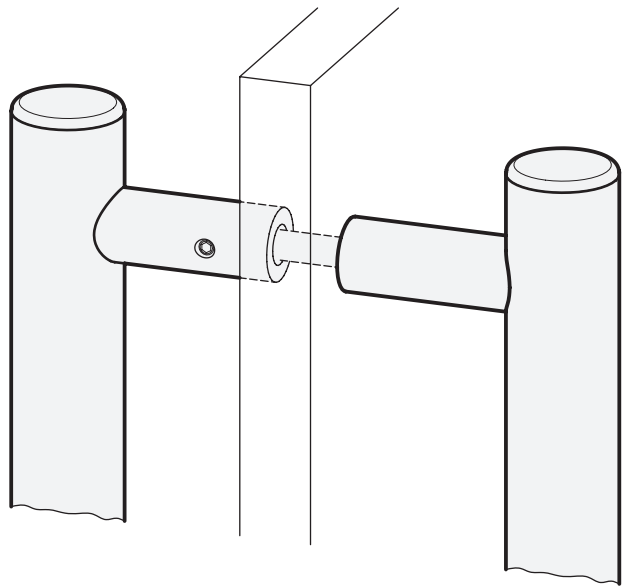

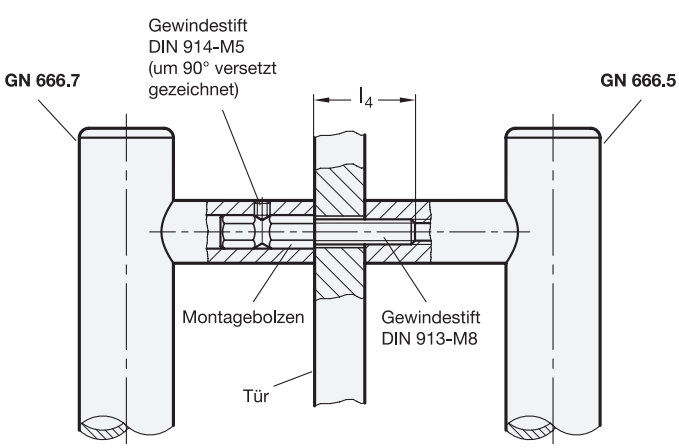

Anwendungsbeispiel

Rohrgriffe GN 666.5 / GN 666.7 erlauben die Montage paarweise gegenüberliegend als Doppelgriffe z. B. für Türen.

In der Regel ist dazu eine Anpassung der Gewindelänge l_4 erforderlich. Der standardmäßig mitgelieferte Gewindestift DIN 913-M8x25-A2 des Montagebolzens muss hierzu durch einen entsprechend längeren Gewindestift ersetzt werden.

Griffe mit angepasster Gewindelänge l_4 sind auf Anfrage lieferbar.