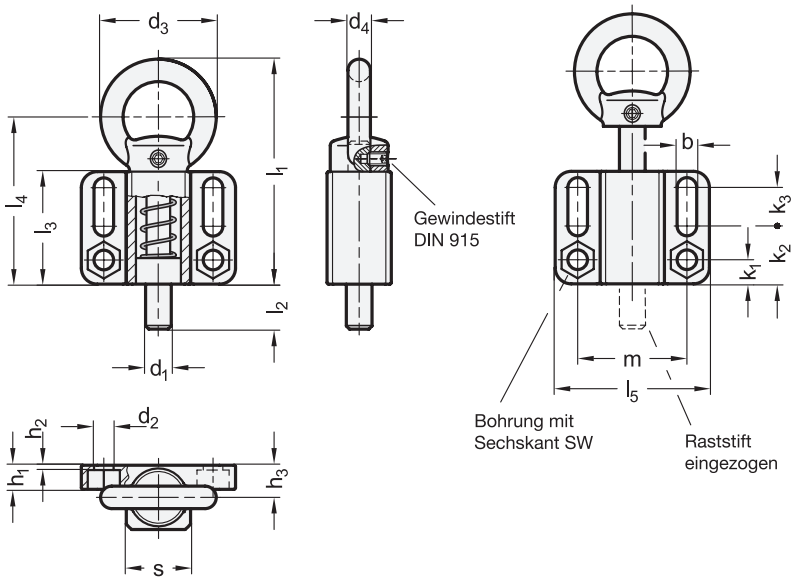

3 Form

A mit Zugring, ohne Rastsperre

1 d_1 Stift $^{-0,05}_{-0,25}$ Bohrung $^{+0,1}_{+0,3}$	2 s	b +0,3	d_2 +0,3	d_3	d_4	h_1	h_2	h_3	k_1	k_2	k_3	l_1 ≈	l_2	l_3	l_4	l_5	m	sw	Federdruck in N ≈ Anfang	Ende
8	20	6,1	6,1	36	7	7,5	1,5	10	7,5	18	12	70	14	35	52	48	34	10	14	35
10	20	6,1	6,1	36	7	7,5	1,5	10	7,5	18	12	70	14	35	52	48	34	10	14	35
12	20	6,1	6,1	36	7	7,5	1,5	10	7,5	18	12	70	14	35	52	48	34	10	14	35
14	20	6,1	6,1	36	7	7,5	1,5	10	7,5	18	12	70	14	35	52	48	34	10	14	35
16	30	10,1	10,1	50	10	15	5	15	14	34	10	103	20	54	78	80	55	17	22	70
20	30	10,1	10,1	50	10	15	5	15	14	34	10	103	20	54	78	80	55	17	22	70

Ausführung

4

- Führung
  Stahl-Feinguss
  - verzinkt, blau passiviert **ZB**
  - verzinkt und kunststoffbeschichtet schwarz, RAL 9005, strukturmatt **SW**
- Führung
  Edelstahl-Feinguss 1.4408 **A4**
- Zugring
  - Stahl-Feinguss verzinkt, blau passiviert (bei ZB und SW)
  - Edelstahl-Feinguss 1.4408 (bei A4)
- Raststift
  - Stahl verzinkt, blau passiviert (ZB und SW)
  - Edelstahl 1.4401 (bei A4)
- Druckfeder
  Edelstahl 1.4571
- Gewindestift DIN 915
  - Stahl, verzinkt (bei ZB und SW)
  - Edelstahl A4 (bei A4)
- *Belastbarkeitshinweise → Seite 2132*
- *Edelstahl-Eigenschaften → Seite 2166*
- RoHS

Hinweis

Bei Rastbolzen GN 722.6 wird der Raststift über den Zugring betätigt. Dies erfolgt von Hand, alternativ per Seilzug oder mittels einer verlängerten Zugstange mit Haken. Die Ausführungen **ZB** und **SW** sind für Anwendungen im Stahlbau konzipiert, die Edelstahlausführung **A4** ermöglicht den Einsatz in besonders aggressiven Umgebungen.

Die Maßtoleranzen zwischen Bolzen und Führung sind so gewählt, dass die Funktionssicherheit auch bei groben Anwendungen oder Verschmutzung gewährleistet ist.

Zur Befestigung können Langlöcher oder Bohrungen mit Sechskant genutzt werden, die die Verwendung von Zylinderschrauben DIN 912 und Sechskantschrauben oder -muttern nach DIN 931 bzw. DIN 934 ermöglichen.

siehe auch...
- *Zusammenstellung der Rastbolzen-Bauarten → Seite 884 ff.*
- *Federriegel GN 722.3 (mit Anschraubflansch) → Seite 970*
- *Positionierbuchsen GN 412.2 / GN 412.4 → Seite 954*

Bestellbeispiel		
GN 722.6-10-20-A-A4 (1 2 3 4)	1	d_1
	2	s
	3	Form
	4	Werkstoff (Oberfläche)