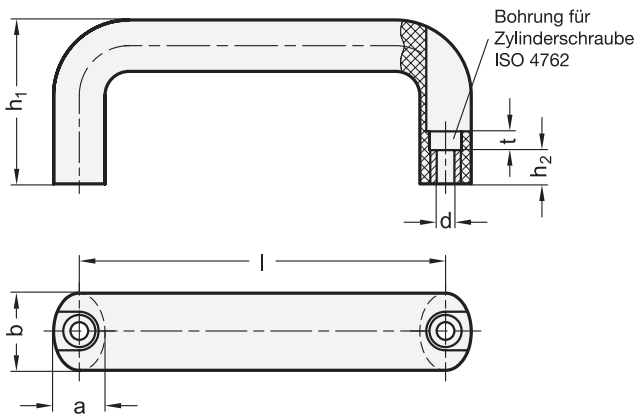

1

Länge l	a	b	d	h_1	h_2	t
86 ±0,5	14	23	5,4	44	15	5,5
117 ±0,5	16	25	6,4	49	15	6
132 ±1	16	26	6,4	53	15	8,5
179 ±1	16	27	6,4	57	15	6

Ausführung

- Griffkörper
  Kunststoff, Polypropylen (PP)
  - schlagfest
  - Einsatztemperatur -20 °C bis 100 °C
  - schwarz, matt
- Buchse
  Messing
- *Festigkeitswerte → Seite 2116*
- *Kunststoff-Eigenschaften → Seite 2158*
- RoHS

Hinweis

Bügelgriffe GN 725.1 sind durch das elliptische Profil sehr ergonomisch.

siehe auch...

- *Bügelgriffe GN 565.1 (Aluminium) → Seite 107*
- *Bügelgriffe GN 565.5*
  (Montage von der Bedien- oder Rückseite) → Seite 108

Bestellbeispiel		
1 GN 725.1-179	1	Länge l