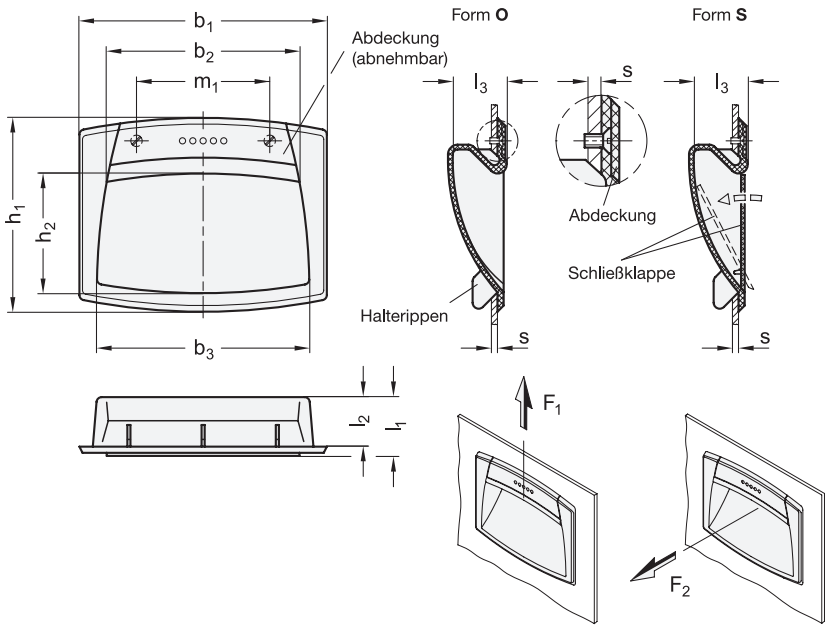

2 Form

O ohne Schließklappe
S mit Schließklappe
(nur Größe b_1=120 erhältlich)

1

b_1	b_2	b_3	h_1	h_2	l_1	l_2	l_3	F_1 in N	F_2 in N
110 -1	90	96	73	42	24	20	21,5	1300	500
120	94	103	95	58	28,5	24	26,5	1200	400

Ausführung

3

- Kunststoff
  Thermoplast (Polyamid PA)
  - glasfaserverstärkt
  - temperaturbeständig bis 100 °C
  - schwarzgrau, matt, RAL 7021
- Schließklappe (Form S)
  mit Edelstahl-Torsionsfeder
- Farbe der Abdeckung (matt):

schwarzgrau, RAL 7021	DSG
orange, RAL 2004	DOR
grau, RAL 7035	DGR
gelb, RAL 1021	DGB
blau, RAL 5024	DBL
rot, RAL 3000	DRT
grün, RAL 6017	DGN

- *Kunststoff-Eigenschaften → Seite 2158*
- RoHS

Hinweis

Das Design der Griffschalen GN 733 ist auf die Produktfamilie Ergostyle® abgestimmt.

Die abnehmbare Abdeckung verdeckt die Befestigungsschrauben.

Die Angaben zur Belastbarkeit F_1 und F_2 wurden bei einer Wandstärke s = 1,5 mm ermittelt.

siehe auch...
- *Produktfamilie Ergostyle® → Seite 18*
- *Griffschalen GN 731 (Kunststoff, zum Einklipsen) → Seite 222*

Bestellbeispiel		
GN 733-120-S-DSG (1 2 3)	1	b_1
	2	Form
	3	Farbe der Abdeckkappe

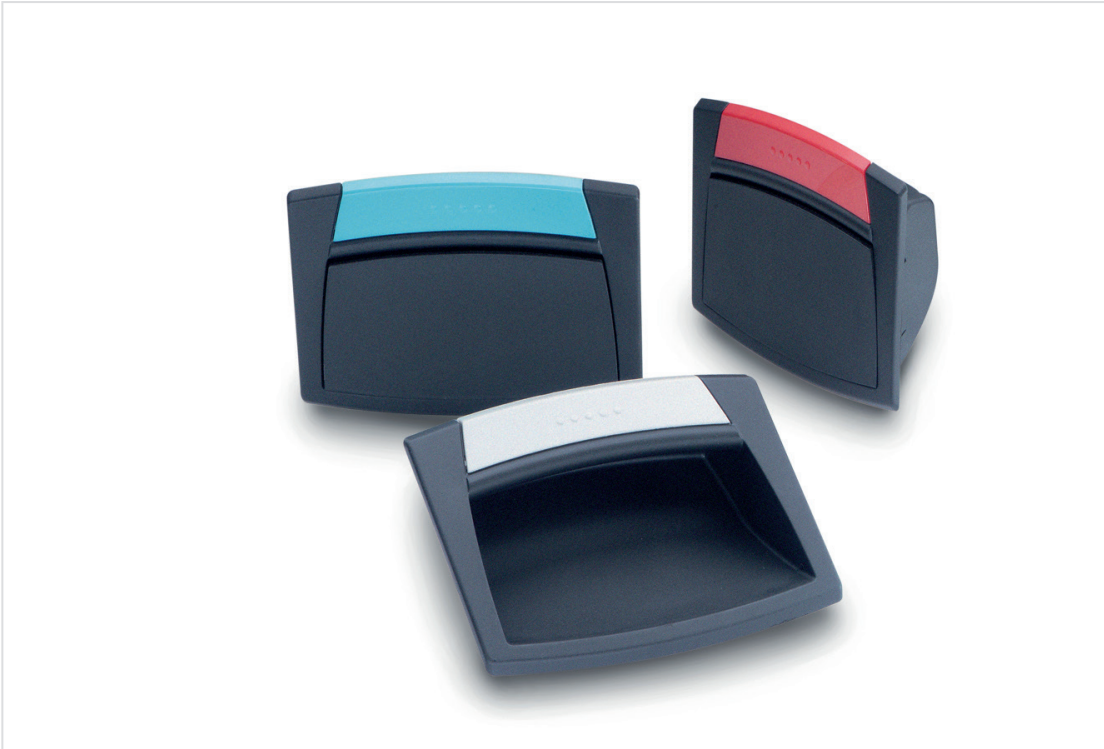

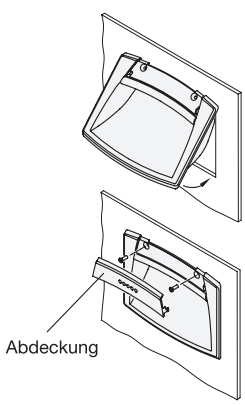

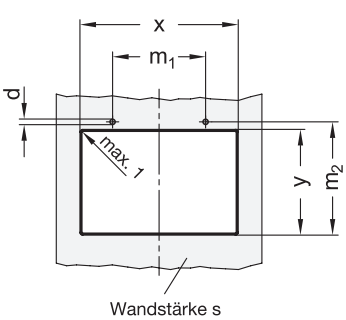

Montagehinweis

1) Das Gehäuse für den Griff gemäß den in der Tabelle angegebenen Maßen der Bohrschablone aufbohren.
2) Gehäuseöffnung vor dem Einpassen des Griffs entgraten.
3) Den oberen Teil des Griffs in das Gehäuse einpassen und auf den unteren Teil drücken, bis dieser vollständig eingepasst ist.
4) Griff leicht nach unten drücken.
5) Die beiden Blechschrauben setzen.
6) Die Abdeckung montieren, indem man zuerst auf die Seitenteile und danach auf den Mittelteil drückt.

Wandstärke **s**	**d** ±0,02		für b_1 = 110				für b_1 = 120			
	für Blech-schraube	für M3	**x** +0,2	**y** +0,5	**m_1** ±0,1	**m_2** ±0,1	**x** +0,2	**y** +0,5	**m_1** ±0,1	**m_2** ±0,1
1 ... 1,2	2,5	Kernbohrung 2,5 Durchgangsbohrung 3,2	100	52	64	55,5	107,5	73	64	76,8
> 1,2 ... 1,5	2,55		100	52,2	64	55,5	107,5	73	64	77
> 1,5 ... 2	2,6		100	52,5	64	56	107,5	73	64	77,2
> 2 ... 2,5	2,65		100	52,7	64	56,2	107,5	74	64	77,5
> 2,5 ... 3	2,65		100	53	64	56,5	107,5	74	64	77,8
> 3 ... 3,5	2,7		100	53,2	64	56,7	107,5	74	64	78,1
> 3,5 ... 4	2,7		100	53,4	64	56,9	107,5	75	64	78,4
> 4 ... 4,5	2,7		100	53,6	64	57,1	107,5	75	64	78,7
> 4,5 ... 5	2,7		100	53,8	64	57,3	107,5	75	64	79