Edelstahl-Griffschalen

zum Anschrauben

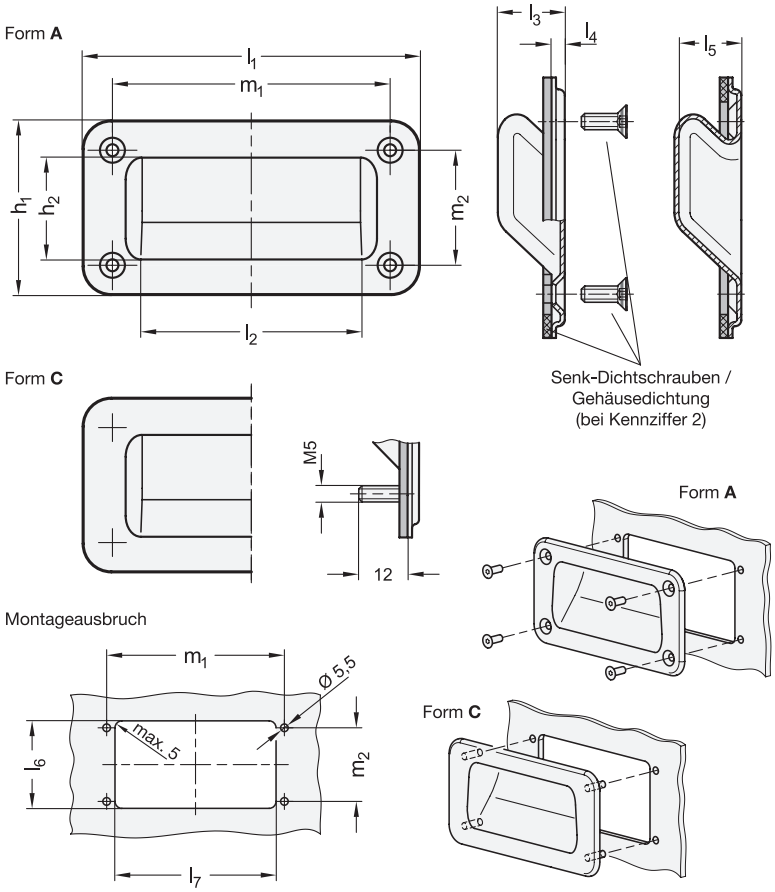

2 Form

- **A** Montage von der Bedienungsseite (bei Kennziffer 2 mit vier Senk-Dichtschrauben)
- **C** Montage von der Rückseite

3 Kennziffer

- **1** ohne Dichtung
- **2** mit Dichtung, schwarz
- **3** mit Dichtung, blau (nur Form C)

1

l_1	h_1	h_2	l_2	l_3	l_4	l_5	l_6 +1	l_7 +1	m_1	m_2
155	80	42	109	20	3,5	19,2	60	115	128	53

Ausführung

4

- Edelstahl, nichtrostend, 1.4301
  - matt gestrahlt **GS**
  - elektropoliert **EP**
- Gehäusedichtung Gummi, aufgeklebt
  - NBR, schwarz (Kennziffer 2)
  - Silikon, blau (Kennziffer 3) FDA-konform
- Senk-Dichtschrauben DIN 7991 M5x16 (Form A, Kennziffer 2)
  - Edelstahl, nichtrostend, A2
  - Polyamid-Beschichtung am Kopf
- Gewindestifte (Form C)
  - Edelstahl, nichtrostend, 1.4301
  - angeschweißt
- Schutzart IP 66
- *Edelstahl-Eigenschaften → Seite 2166*
- RoHS

Hinweis

Edelstahl-Griffschalen GN 7332 können einfach und schnell mit Senkschrauben von der Bedienungsseite bzw. mit Gewindestiften von der Rückseite montiert werden.

Griffschalen mit Gehäusedichtung (Kennziffer 2 und 3) verhindern jegliches Eindringen von Schmutz und Flüssigkeiten in den Gehäuseinnenraum. Die FDA-konforme Variante ermöglicht zudem den Einsatz in Bereichen in denen Lebensmittel oder pharmazeutische Produkte hergestellt werden.

Die Form A wird mit vier zusätzlichen Senk-Dichtschrauben geliefert, die zur Abdichtung mit einer Polyamid-Beschichtung am Kopf versehen sind.

siehe auch...

- *Erläuterungen zu Schutzarten IP → Seite 2153*
- *Griffschalen GN 733 (Kunststoff, zum Anschrauben) → Seite 224*

Bestellbeispiel

1 2 3 4

GN 7332-155-A-2-GS

1	l_1
2	Form
3	Kennziffer
4	Oberfläche