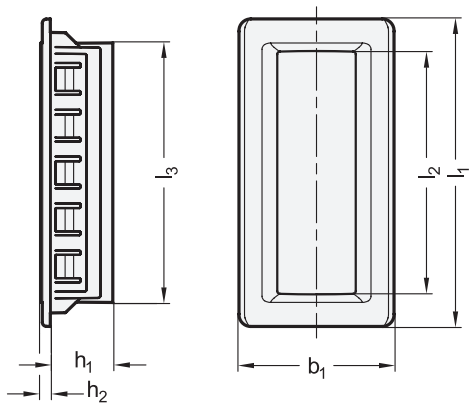

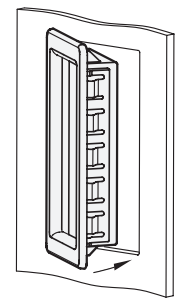

Montageausbruch

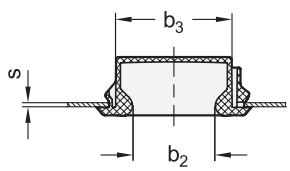

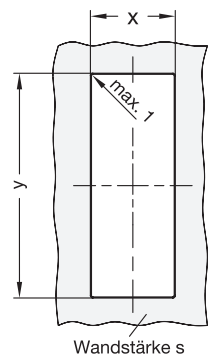

1

l_1	b_1	b_2	b_3	h_1	h_2	l_2	l_3
115	58	31	43,5	19	3	91	94

Ausführung

2

- Kunststoff
  Thermoplast (Polyamid PA)
  - glasfaserverstärkt
  - temperaturbeständig bis 80 °C
- Farbe (matt):
  schwarzgrau, RAL 7021 ● SG
  weiß, RAL 9002 ○ WS
- *Kunststoff-Eigenschaften → Seite 2158*
- RoHS

Auf Anfrage

- aus selbstverlöschendem Kunststoff (SV)

Hinweis

Griffmulden GN 739.1 eignen sich besonders zum Öffnen und Schließen von Schiebetüren.

Zur Montage der Griffmulden werden keine Befestigungsschrauben benötigt. Der Montageausbruch für die Griffmulde muss gemäß den in der Tabelle angegeben Maßen ausgeführt werden.

Montiert wird die Griffmulde, in dem sie zunächst an der fest verzahnten Seite in die Öffnung eingelegt und danach mit der gegenüberliegenden Seite bis zum Einklipsen der Rastelemente eingedrückt wird.

Wandstärke **s**	**x** +0,2	**y** +0,2
0,7 ... 1	51,5	105,3
> 1 ... 1,5	51,7	105,3
> 1,5 ... 2,2	52	105,3

Bestellbeispiel		
GN 739.1-115-SG (1 = l_1, 2 = Farbe)	1	l_1
	2	Farbe