Fuß-Klemmverbinder

Kunststoff

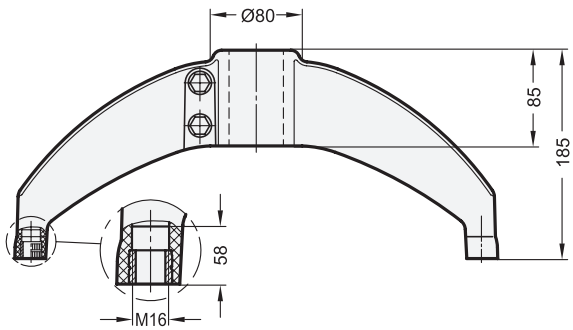

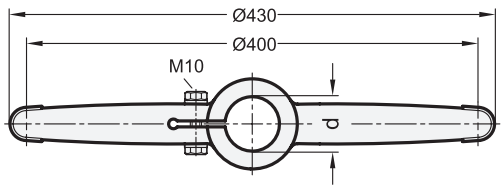

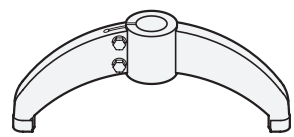

d Bohrung	für Rohr-Außen-Ø	
		handelsübliche Bezeichnung in Zoll
B 42,4	42,4	1¼“
B 48,3	48,3	1½“
B 60,3	60,3	2“

Ausführung

- Kunststoff (Polyamid PA)
  - glasfaserverstärkt
  - temperaturbeständig bis 100 °C
  - schwarz, matt
- Sechskantschrauben DIN 931
  Edelstahl, nichtrostend, 1.4301
- Sechskantmuttern DIN 934
  Edelstahl, nichtrostend, 1.4301
- Unterlegscheiben
  Edelstahl, nichtrostend, 1.4301
- *Kunststoff-Eigenschaften → Seite 2158*
- *Edelstahl-Eigenschaften → Seite 2166*
- RoHS

Hinweis

siehe auch...

- *Fuß-Klemmverbinder GN 82 (Kunststoff) → Seite 1811*
- *Gelenkfüße → Seite 1424 ff.*
- *Konstruktionsrohre GN 990 → Seite 1835*

Bestellbeispiel		
GN 83-B48,3	1	d