GN 918 / GN 918.5

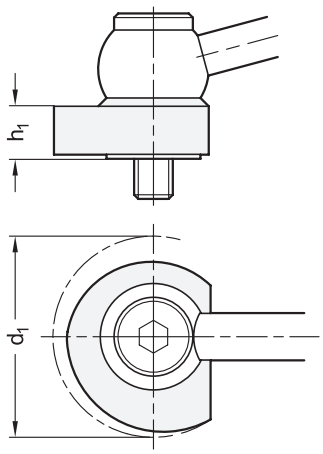

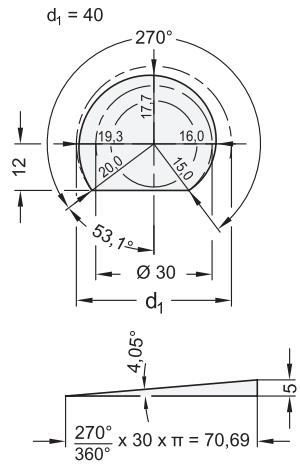

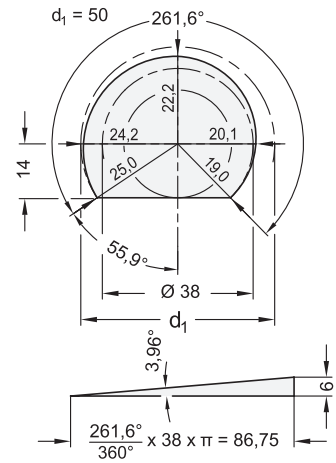

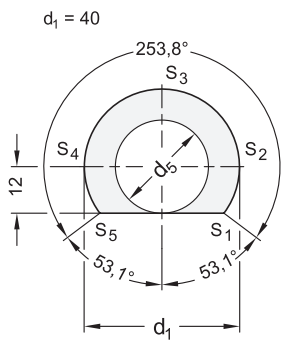

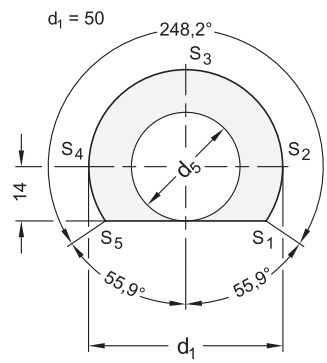

GN 918.1 / GN 918.6

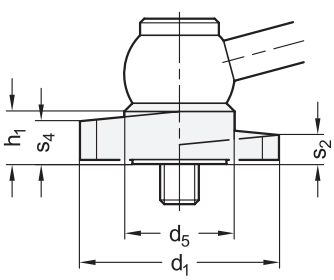

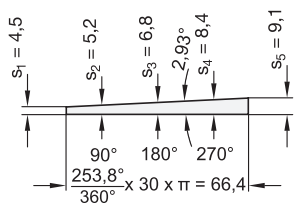

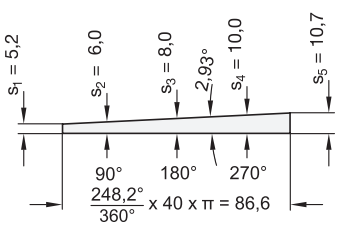

GN 918.2 / GN 918.7

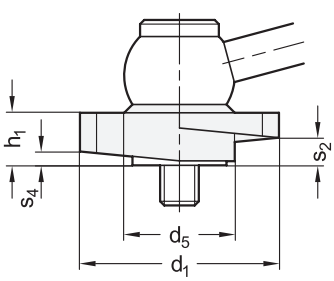

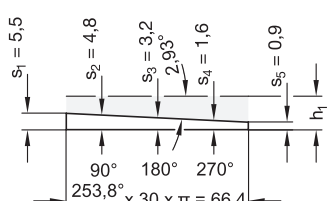

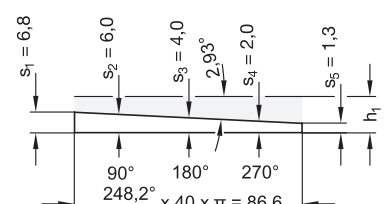

Auf den Zeichnungen ist beispielhaft die Form KV mit Spannrichtung R (durch Rechtsdrehung) dargestellt.

Konstruktionshinweise

Form **GV** / **KV** / **SK**

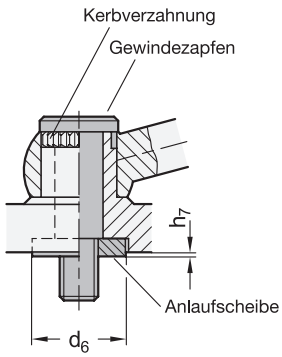

Form **GVS** / **KVS** / **SKS**

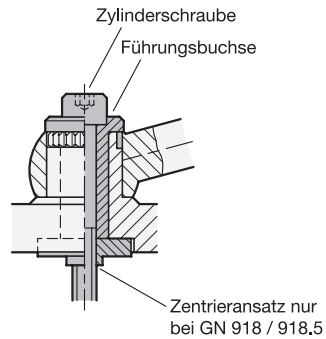

Form **GVB** / **KVB** / **SKB**

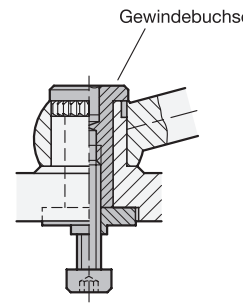

d_1	d_6	h_7 ≈
40	20	0,2
50	24	0,2

Anwendungsbeispiele

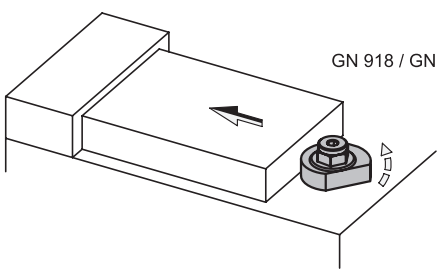

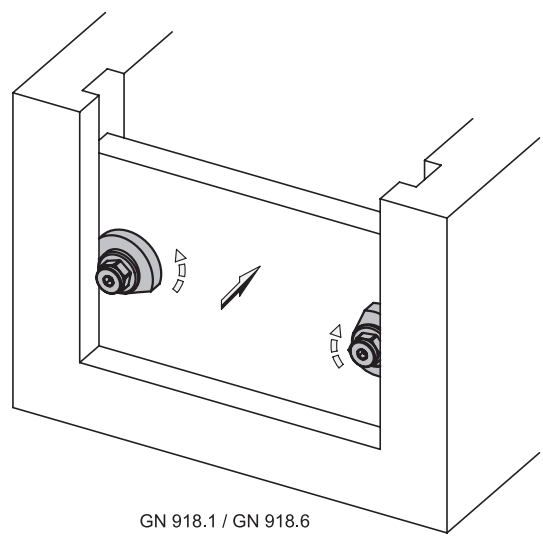

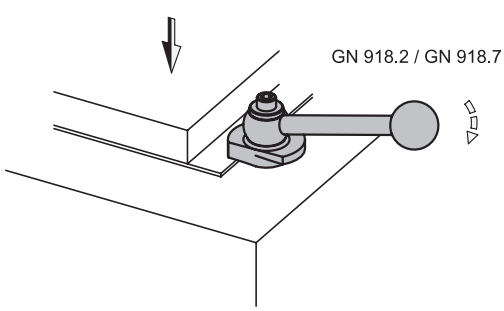

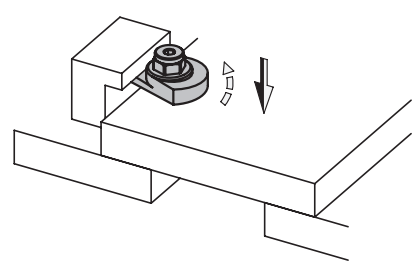

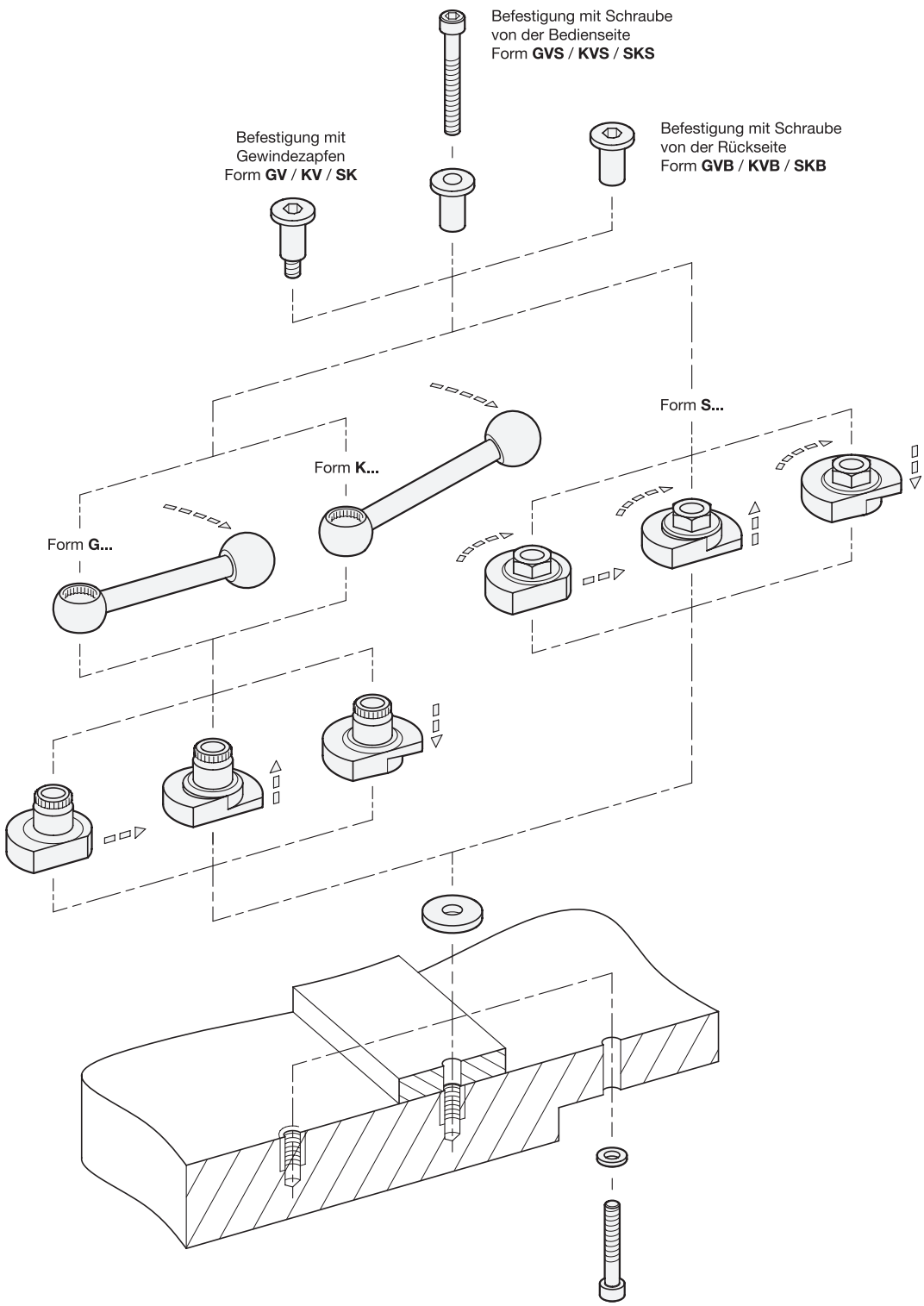
Befestigung mit Schraube
von der Bedienseite
Form **GVS** / **KVS** / **SKS**
Befestigung mit
Gewindezapfen
Form **GV** / **KV** / **SK**
Befestigung mit Schraube
von der Rückseite
Form **GVB** / **KVB** / **SKB**
Form **S...**
Form **K...**
Form **G...**